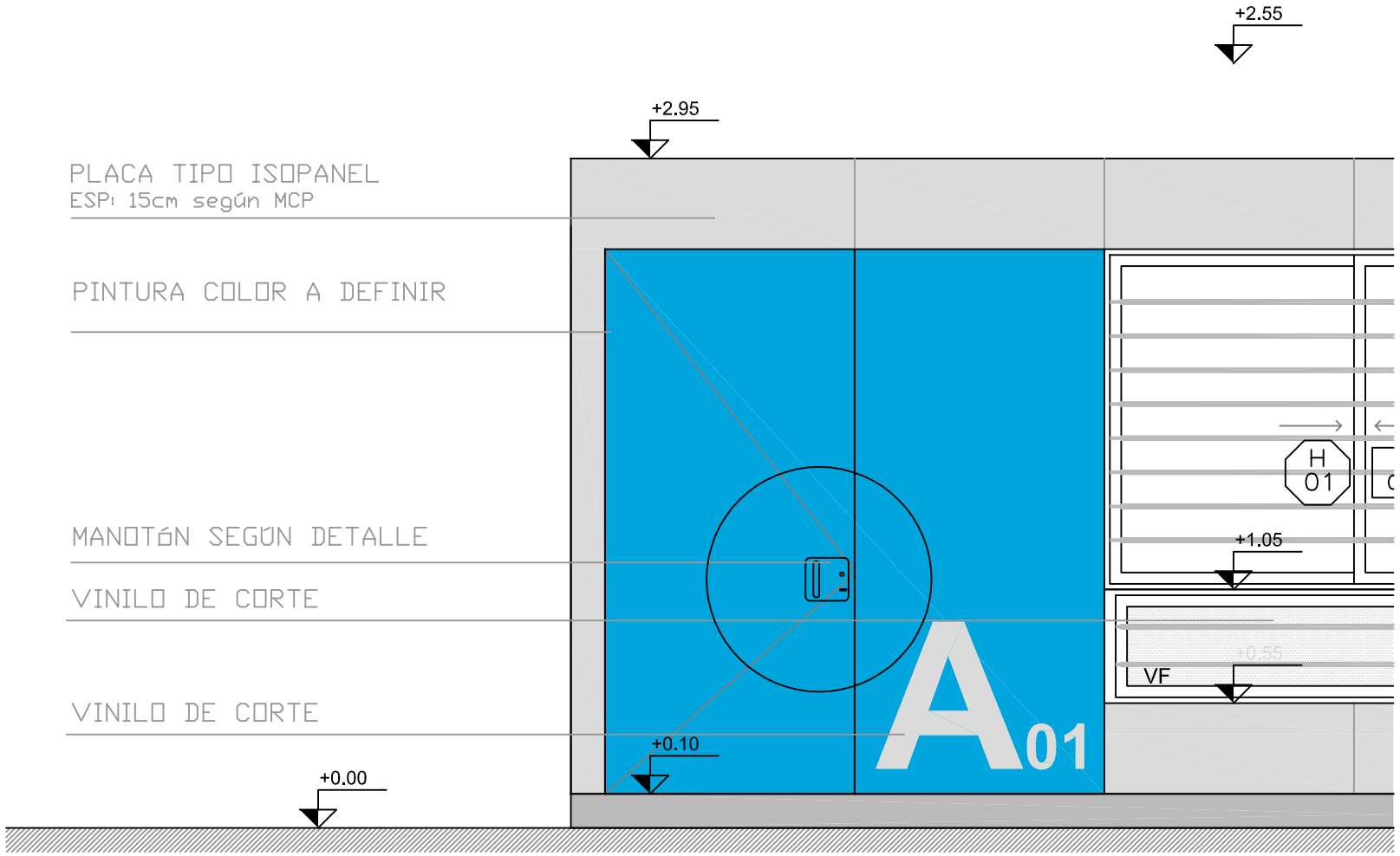

6.00

MEDIDA MÓDULO

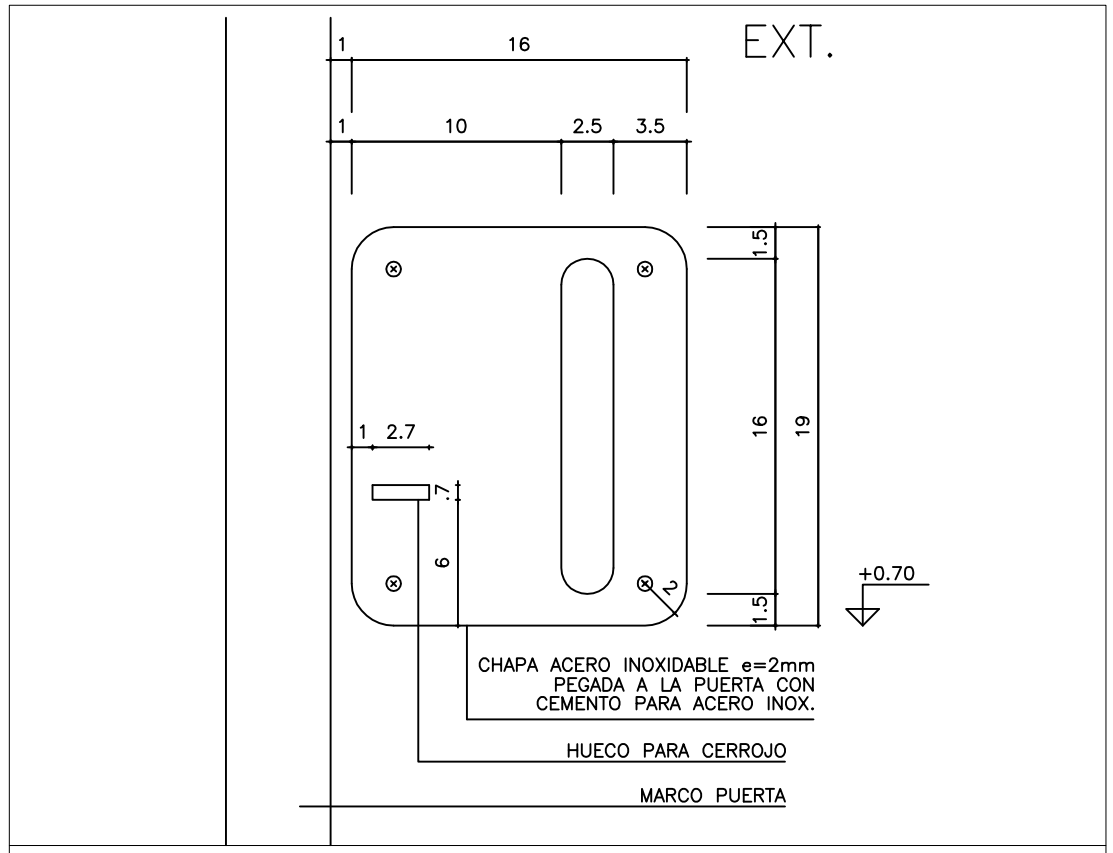

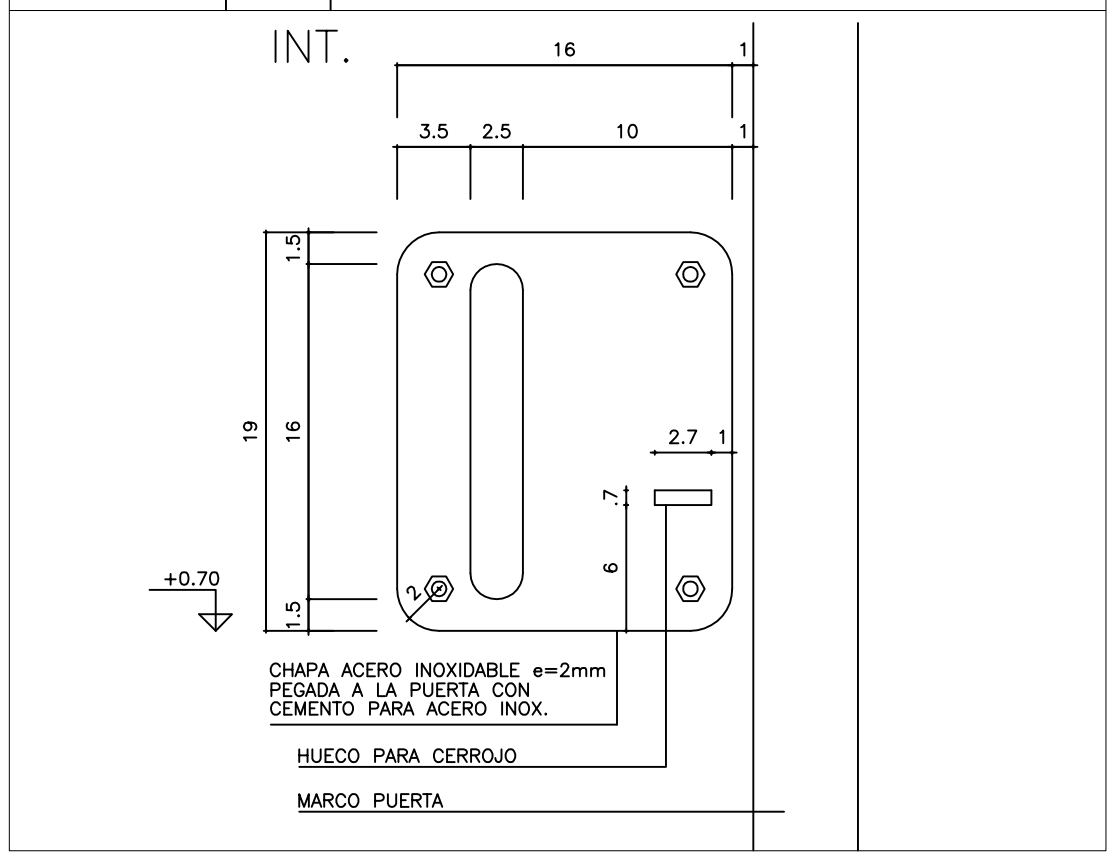

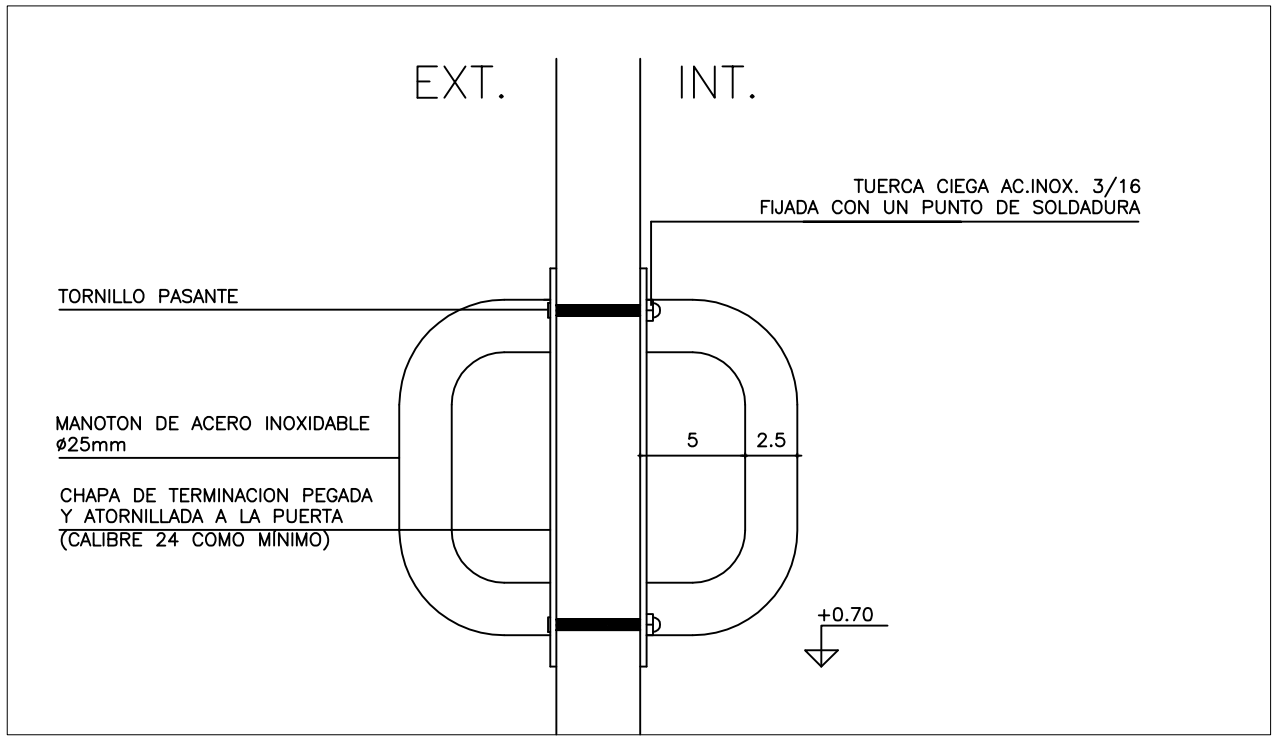

OBRA PROTOTIPO 5 AULAS Y 2 SSHH	FECHA 2014 ESCALA 1:75
PLANO UBICACIÓN	LAMINA L7

FIDEICOMISO DE INFRAESTRUCTURA EDUCATIVA
PÚBLICA DE LA ADMINISTRACIÓN NACIONAL
DE EDUCACIÓN PÚBLICA

CND CORPORACIÓN NACIONAL PARA EL DESARROLLO